

Стеллаж

Схема сборки

Детали

1.	(P2)	Правая стенка НИЗ	1002*500*16 - 1 шт.
2.	(P3)	Правая стенка ВЕРХ	1002*500*16 - 1 шт.
3.	(P4)	Левая стенка НИЗ	1002*500*16 - 1 шт.
4.	(P5)	Левая стенка ВЕРХ	1002*500*16 - 1 шт.
5.	(CB7)	Верхняя крышка	400*520*16 - 1 шт.
6.	(P10)	Цоколь	368*60* 16 - 1 шт.
7.	(P11)	Крышка нижняя	368*500*16 - 1 шт.
8.	(P12)	Полка	368*400*16 - 4 шт.
9.	(P13)	Жесткость	368*400*16 - 1 шт.
10.	(P8)	Задняя стенка ДВП	398*840*4 - 1 шт.
11.	(P9)	Задняя стенка ДВП	398*760*4 - 1 шт.

Для более быстрой и качественной сборки изделий, рекомендуем пользоваться услугами специалистов.
Предприятие изготовитель оставляет за собой право на замену фурнитуры и комплектующих.

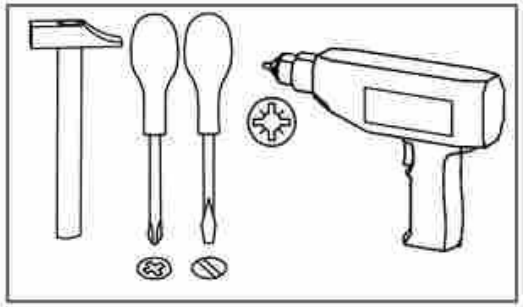

Перечень фурнитуры.

Стяжка конусная  **Ф04008** x4	***Шуруп 3,5*12*** 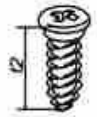 **Ш01000** x8	***Наконечник*** 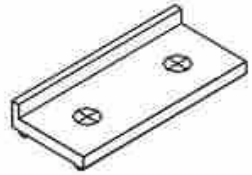 **Ф11000** x4
Ключ для евровинта 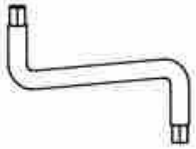 **Ф02000** x1	***Заглушка для евровинта***  **Ф03000** x10	***Полкодержатель*** 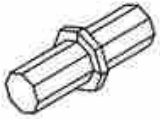 **Ф07000** x16
Шкант 8*30 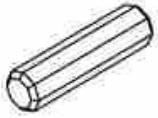 **Ш08888** x4	***Гвоздь***  **Ш03000** x39	***Евровинт***  **Ф01000** x14
Заглушка самоклейка  **Ф03600** x4		

ООО «Мебель торг плюс»
Mebeltp.ru

1

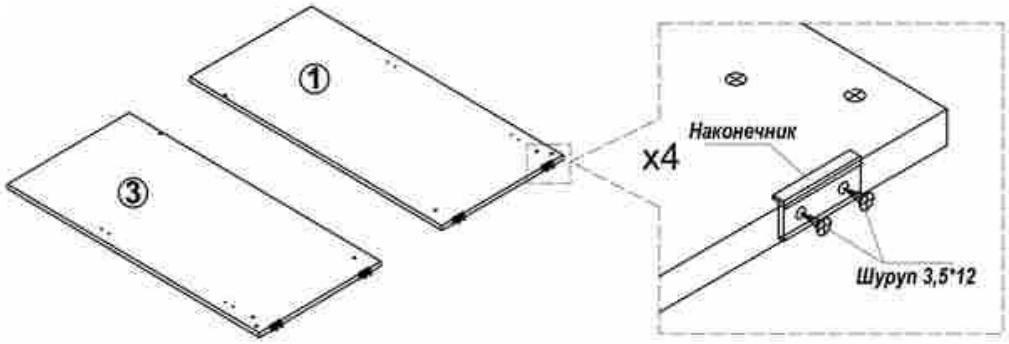

2

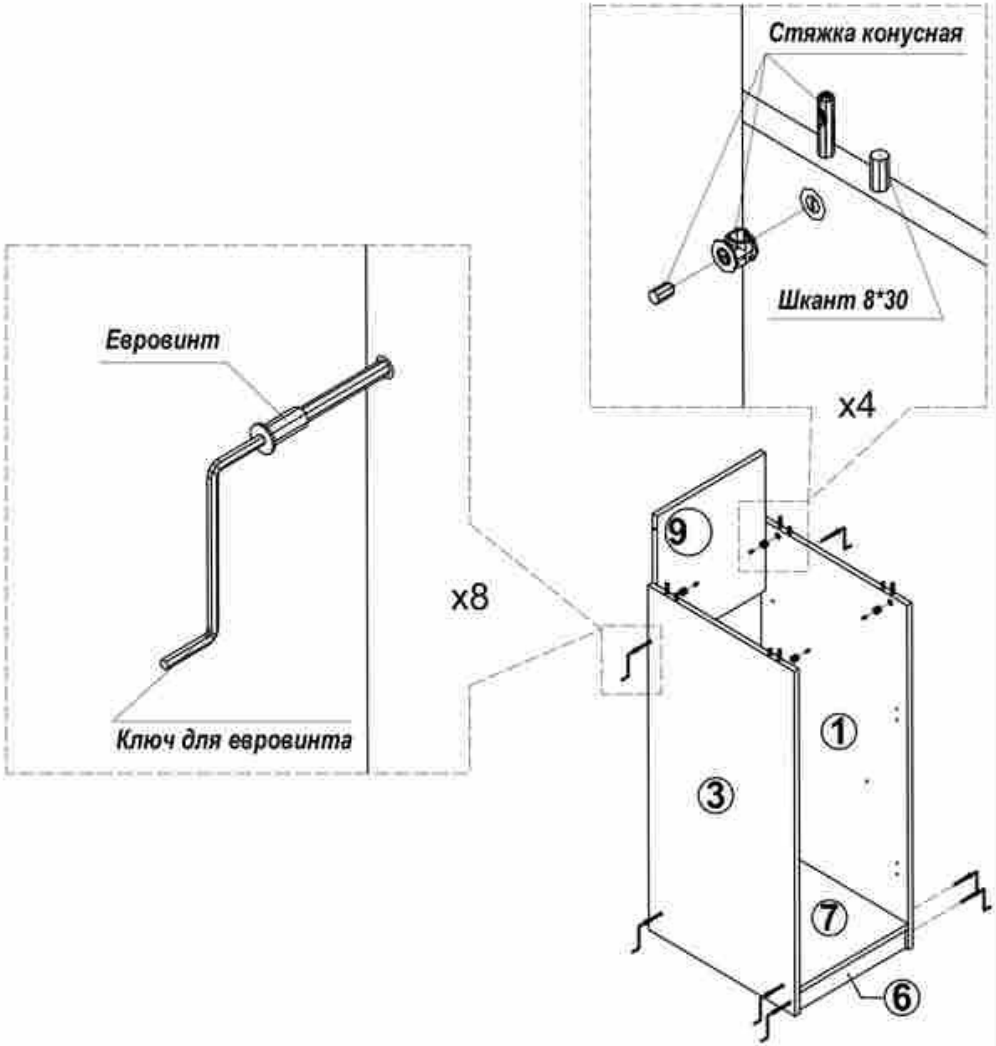

3

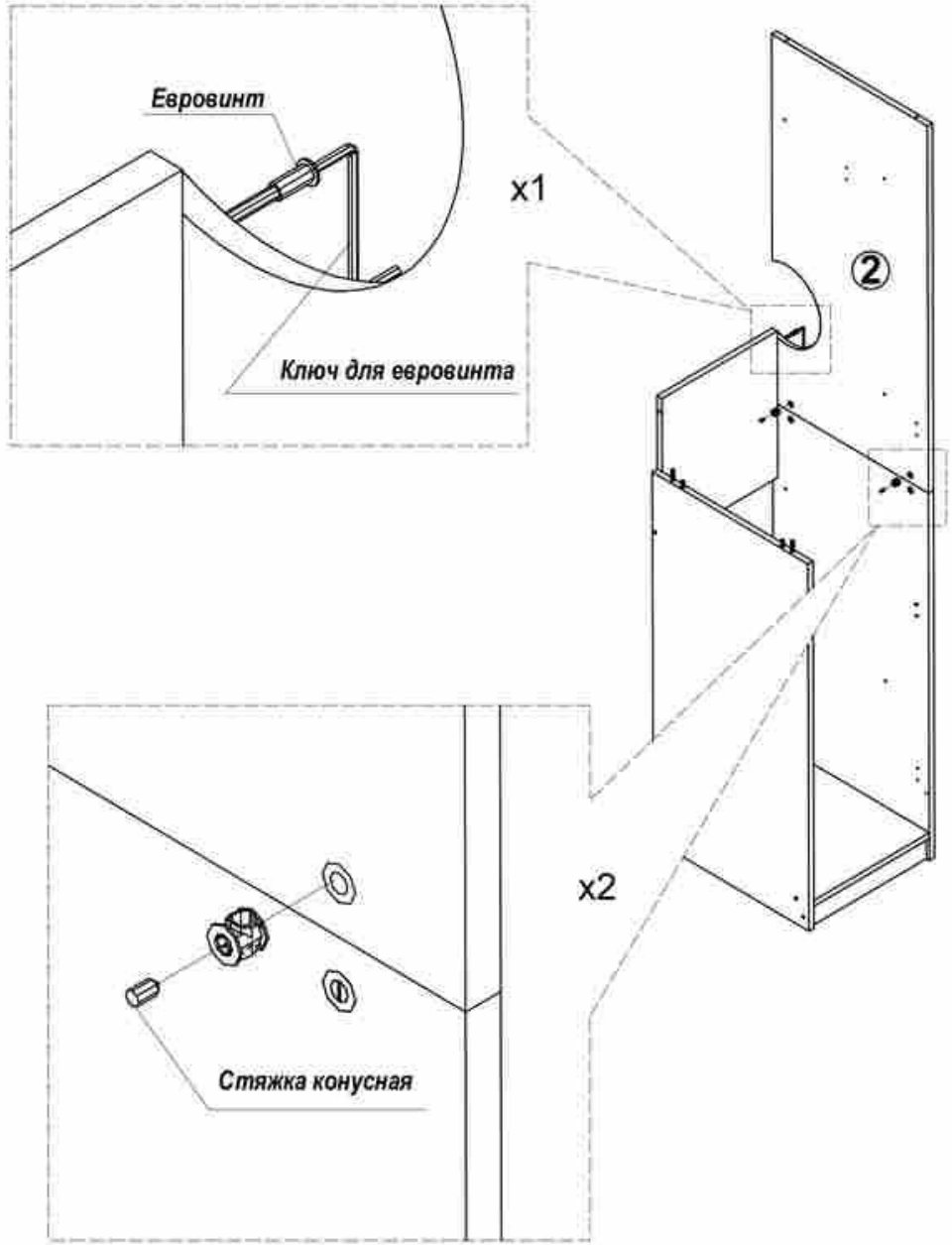

ООО «Мебель торг плюс»

Mebeltp.ru

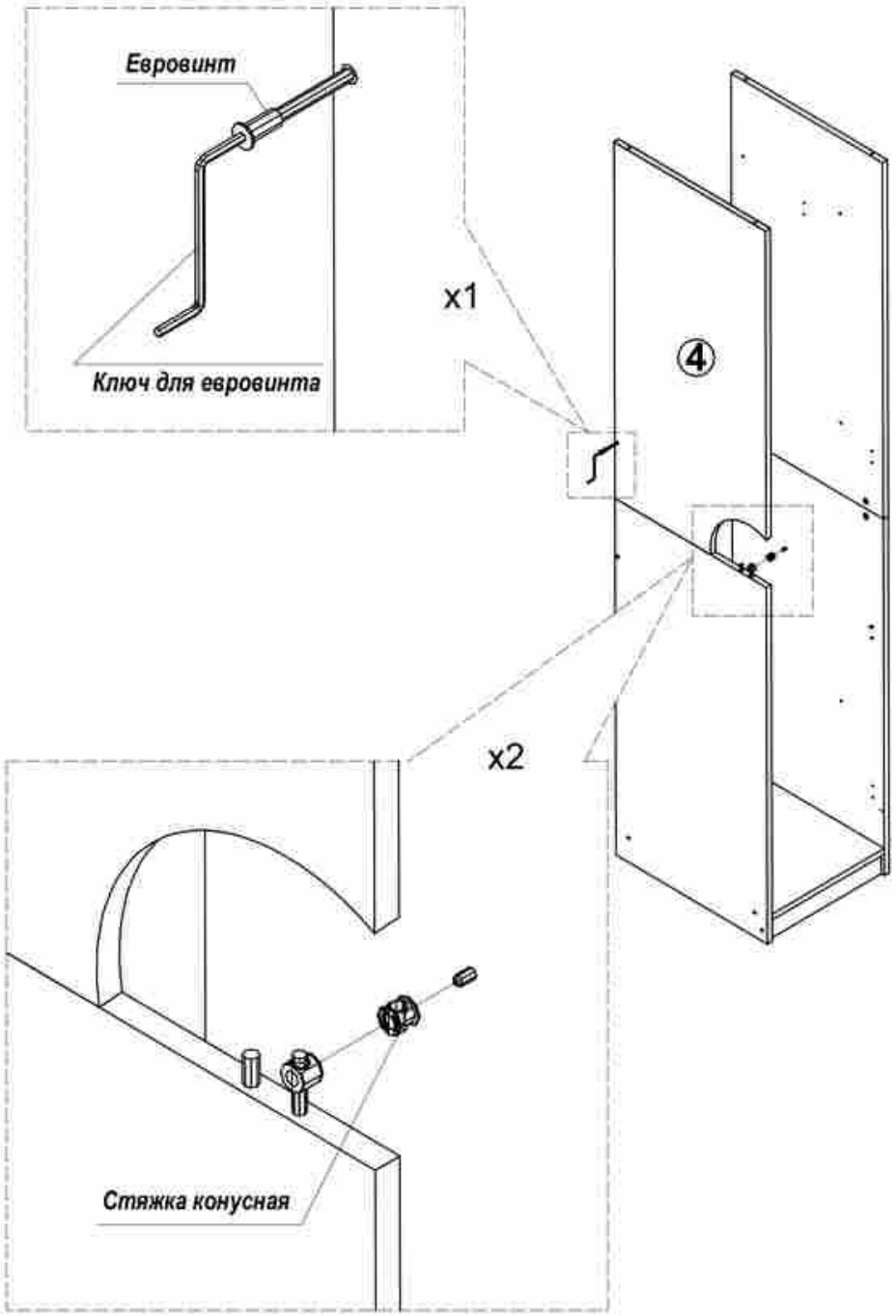

ООО «Мебель торг плюс»

Mebeltp.ru

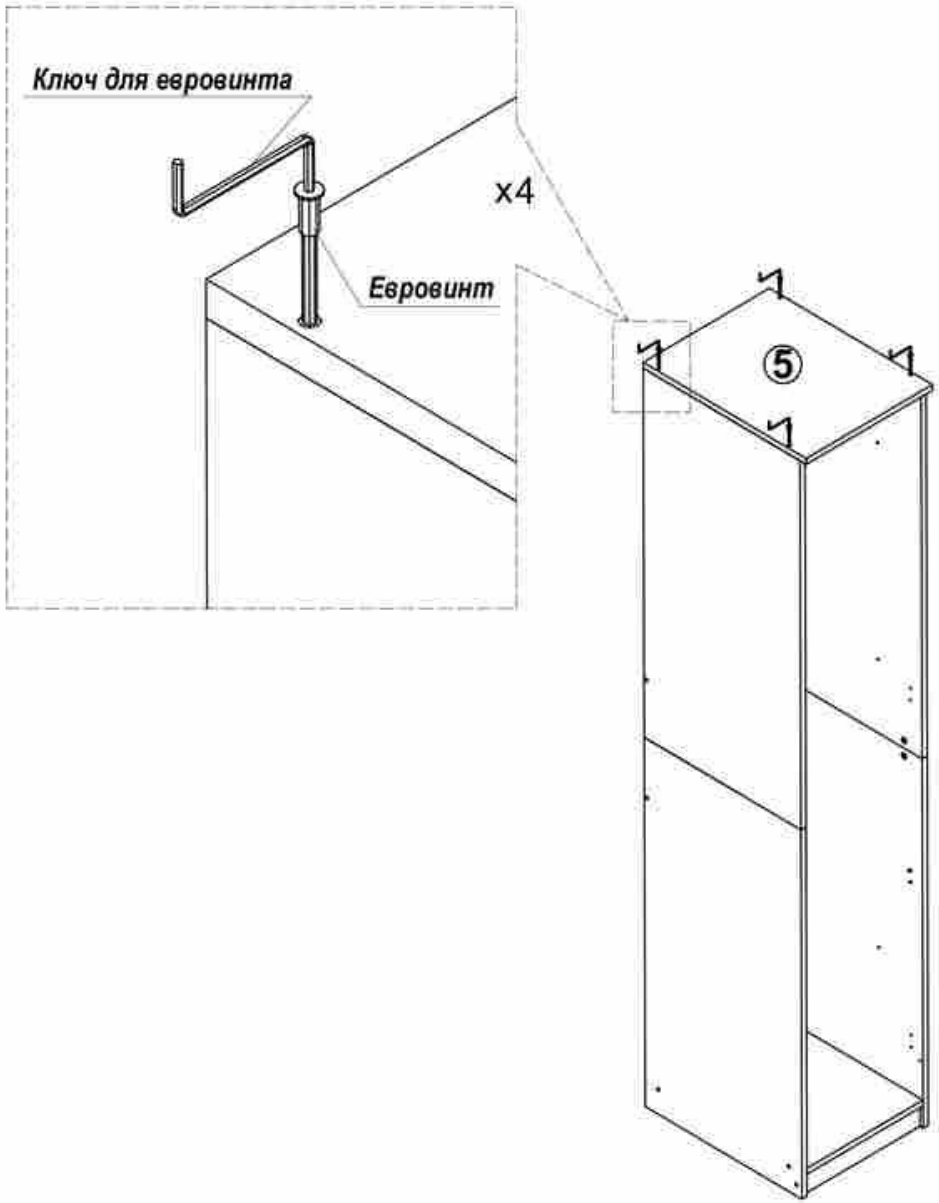

6

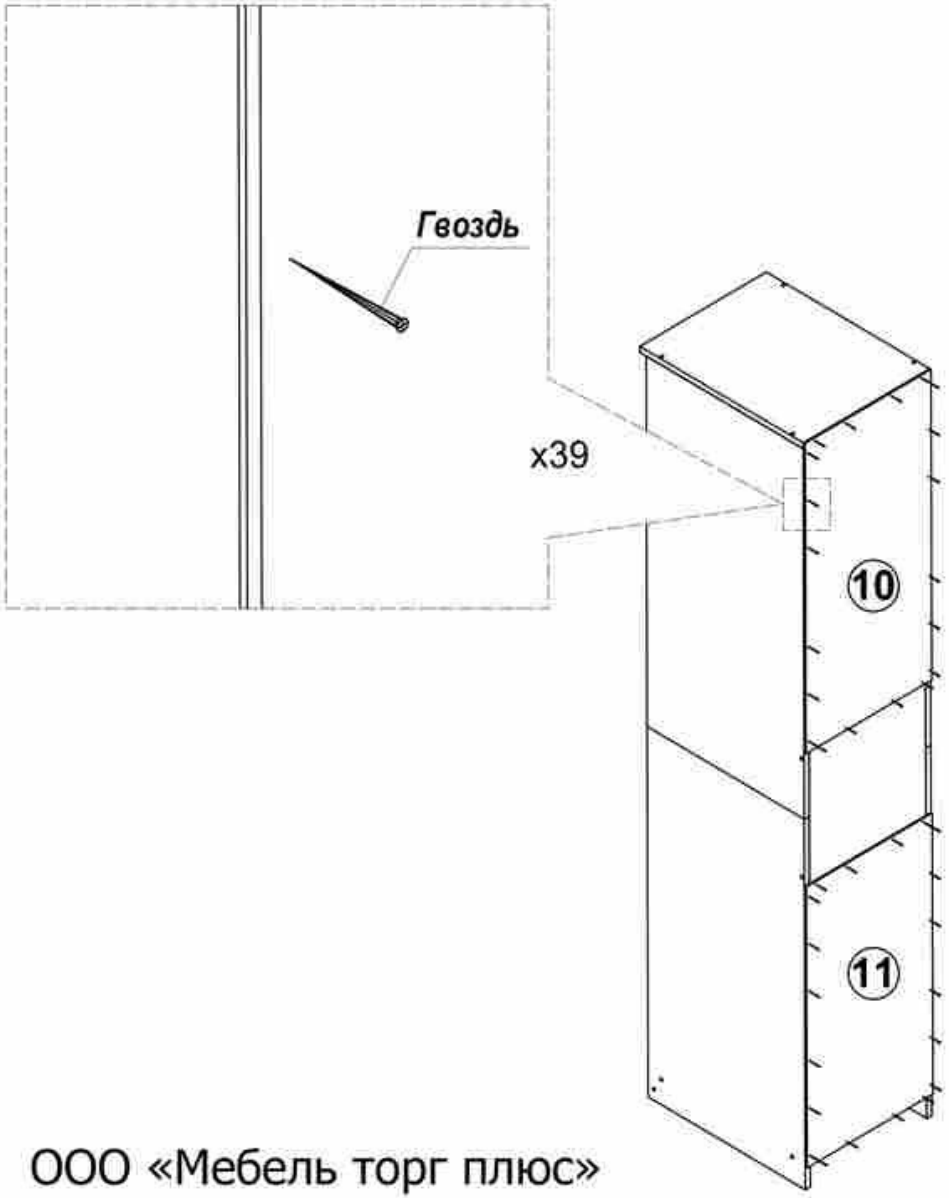

ООО «Мебель торг плюс»
Mebeltp.ru

7 *Вариант шкафа для съемных полок.*

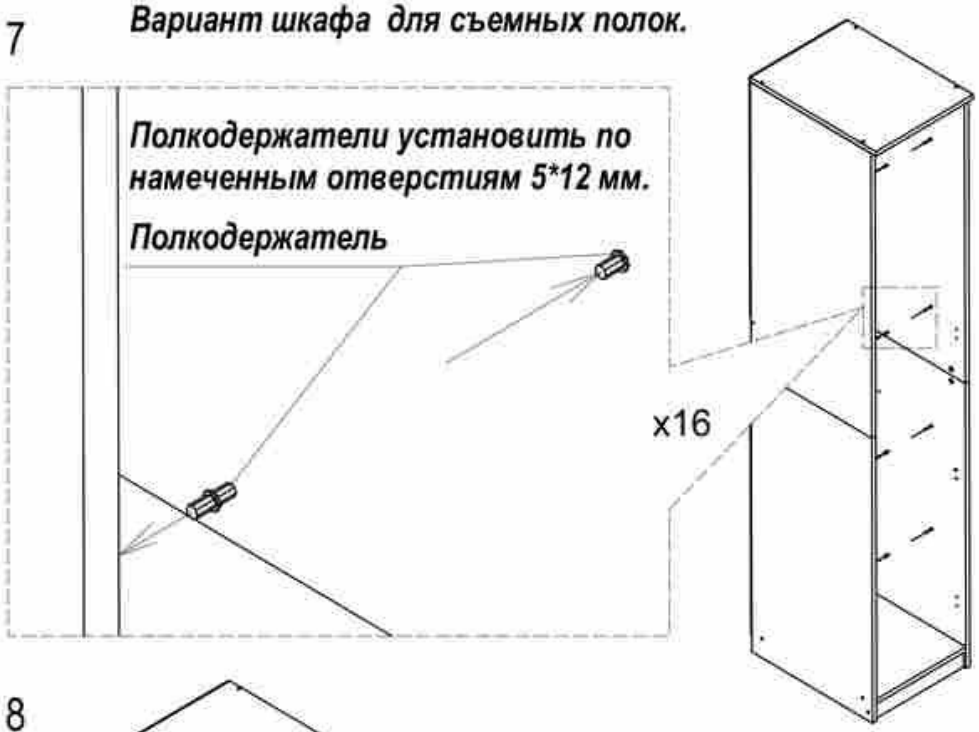

8

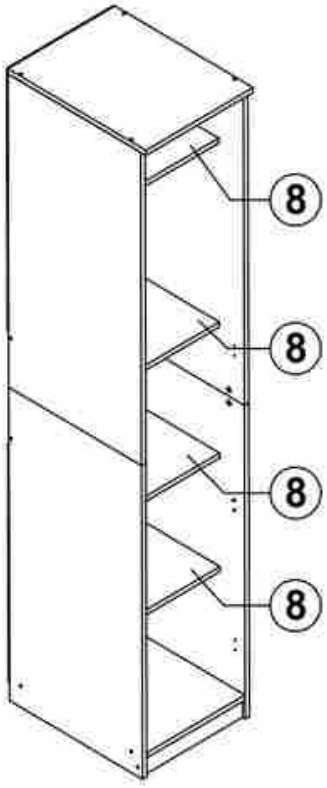

На полкодержатели установить съемные полки.